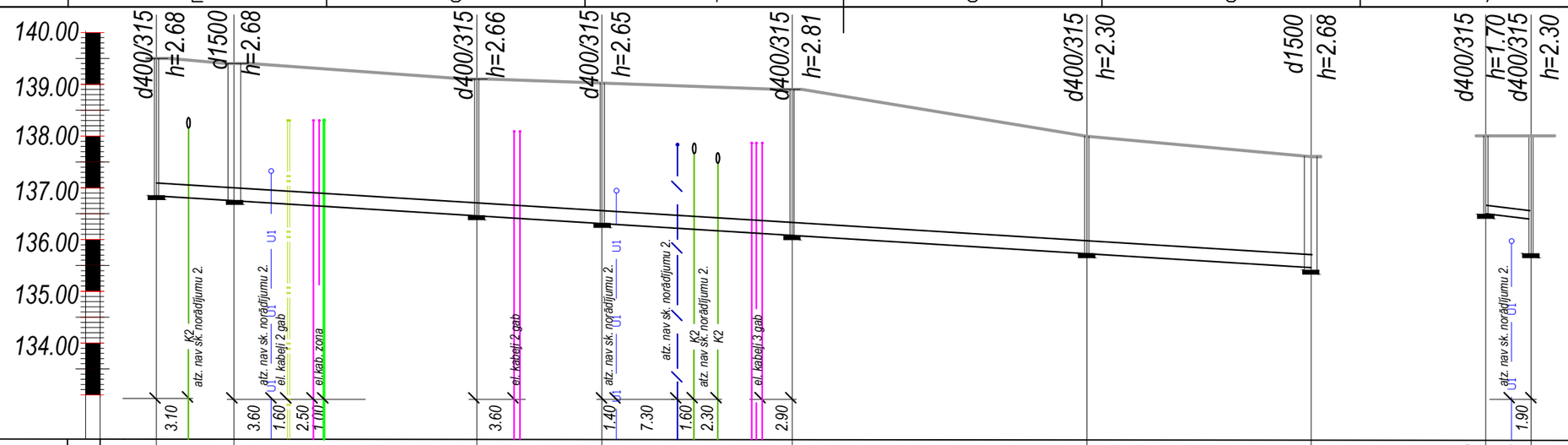

Caurules teknes atzīmes	1	136.83	136.74		136.45	136.30		136.07	135.72	135.45	135.40	136.30	136.28	135.72
Projekt. zemes virsmas atzīmes	2	139.51	139.42		139.11	138.95		138.88	138.02	137.57		138.00		138.02
Esoša zemes virsmas atzīmes	3													
Cauruļvada materiāls un diametrs	4		PP caurule ar uzmavu 250/217 ieguldes klase T8						PP caurule ar uzmavu 250/217 ieguldes klase T8				PP caurule ar uzmavu 160/142 ieguldes klase T8	
Kritums / Garums	5		111.50						0.0124				0.0054	
Pamatne	6		Blietēta smilts 150 mm							Blietēta smilts 150 mm				
Attālums	7		7.50	23.50		12.10	18.3		28.50		21.60		4.40	
Akas Nr.	8	K1-32	K1-31		K1-30		K1-25	K1-29		K1-27		K1-24	K1-28	K1-27

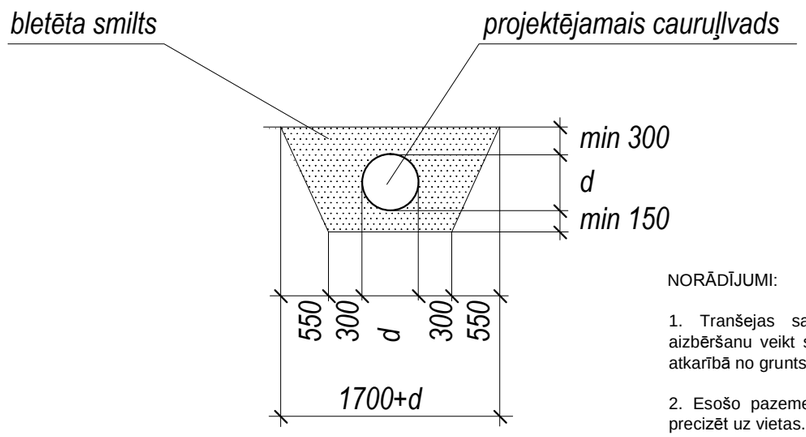

NORĀDĪJUMI:

1. Tranšejas sagatavošanu, cauruļvadu ieguldīšanu un tranšejas aizbēršanu veikt saskaņā ar cauruļu izgatavotāju rekomendācijām un atkarībā no grunts ģeoloģiskajiem apstākļiem.

2. Esošo pazemes komunikāciju izvietojumu un ieguldīšanas dziļumu precizēt uz vietas.

ARHITEKTU BIROJS
REM PRO

LR Uzņēmuma reģ.Nr. 41503041904
Būvkomersanta reģ.Nr. 4827-R
Viestura 2, Daugavpils, LV-5403, Latvija
tālr./fax. 65421398, e-mail: rem@rem.lv

AMATA NOSAUKUMS	VĀRDS, UZVĀRDS	PARAKSTS	DATUMS
Būvprojekta ŪKTdal.vad.	S.Kuzņecovs		03.2013.
Projektēja	S.Kuzņecovs		03.2013.

Pasūtītājs: Ludzas novada pašvaldība

Pasūtījuma Nr. 19/2009

Autoceļa P49 tranzīta ielu rekonstrukcija Ludzā (Tālavijas iela no pilsētas robežas līdz Baznīcas ielai, Baznīcas iela no Tālavijas ielas līdz Latgales ielai un Latgales iela no Baznīcas ielas līdz Latgales šķērsielai)

2.būvprojekts

1. šķiras autoceļa P 49 tranzīta ielu Tālavijas iela no Kuļņeva ielas līdz Baznīcas ielai, Baznīcas iela no Tālavijas ielas līdz Latgales ielai, Latgales iela no Baznīcas ielas līdz Latgales šķērsielai rekonstrukcijai

Kr.Barona iela. Garenprofils K1.
K1-24, 25, 27, 28, 29, 30, 31, 32. (Izmaiņas)

ARHĪVA REĢISTRĀCIJAS Nr.	RASĒJUMA MARKA, Nr.	STADIJA	MĒROGS	LAPA	LAPAS
	ŪKT-5i	TP	ver.1:100, hor. 1:500	1	